BEST. No	D.	A.	R	BEST. No	D.	A.	R.	BEST. No	D.	A.	R.
884	38										
886	38										
891	38										
892-93	38	77	90								
901	38										
906	38										

NYDQVIST & HOLM
TROLLHÄTTAN.

Till Lokomotiv.

FULL STORLEK. METERMÄTT.

Regulatorbox.

DET. No	MOD No	ST.	MATERIAL	BENÄMNING		ANM:
1	1457	1	METALL	REGULATORBOX		
2	1458	1	"	PACKNINGSBOX		
3		4	SMIDESJÄRN	PINNSKRUV	5/8"	
4		2	"	"	5/8"	
5		6	"	MUTTER	5/8"	
6		1	"	BRICKA		

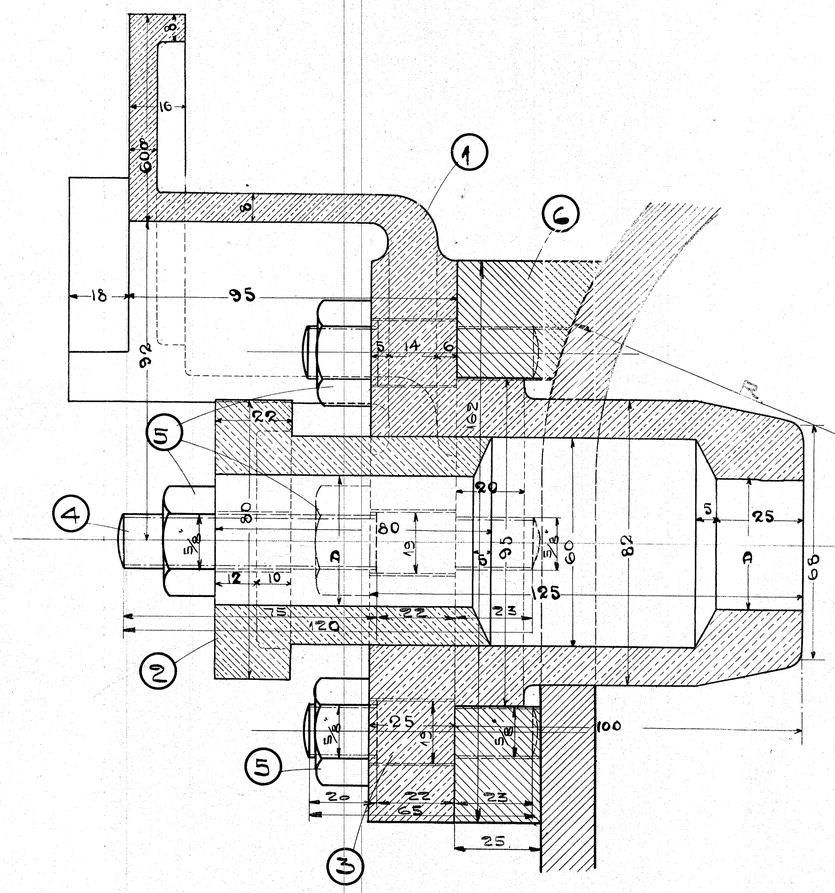

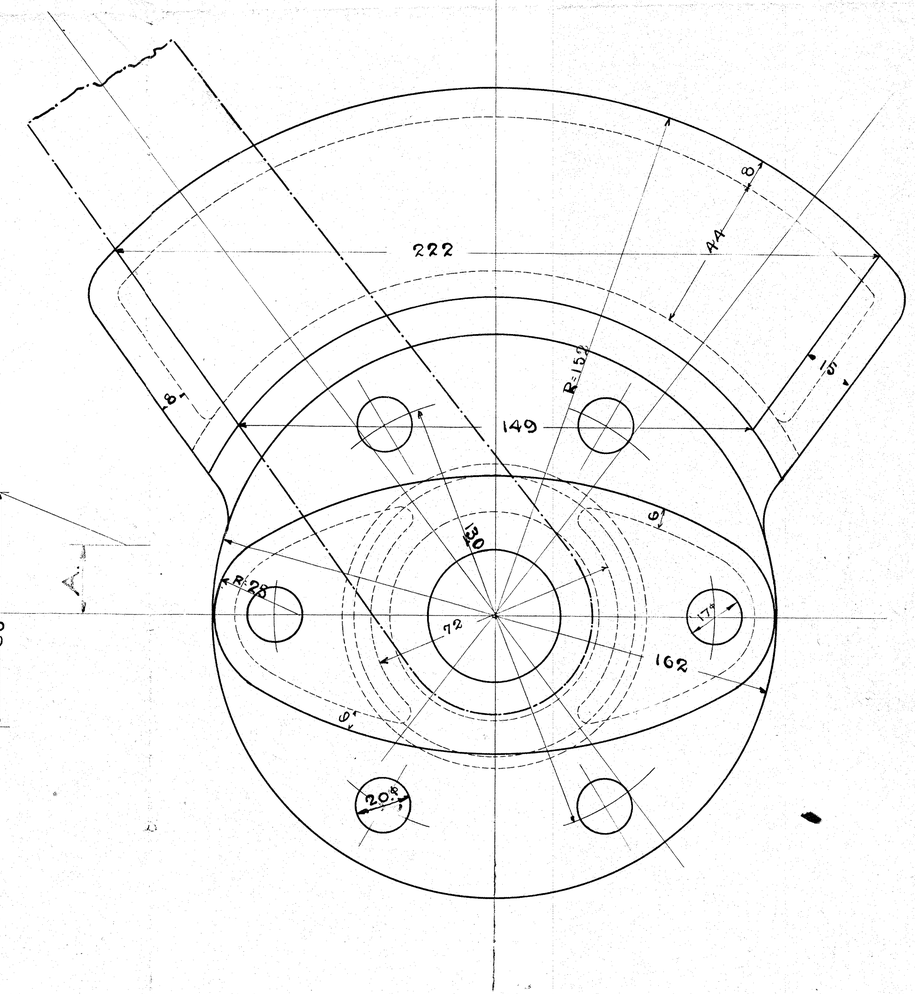

L 953.

32 3 8

J. 22:3. 1898
AW.